T6-3048C-16-H

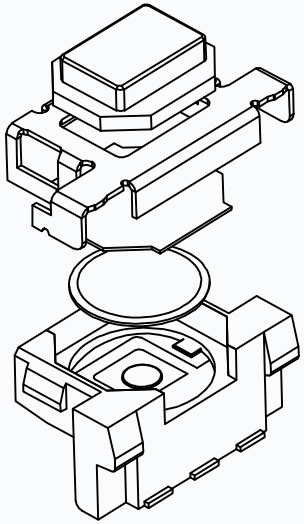

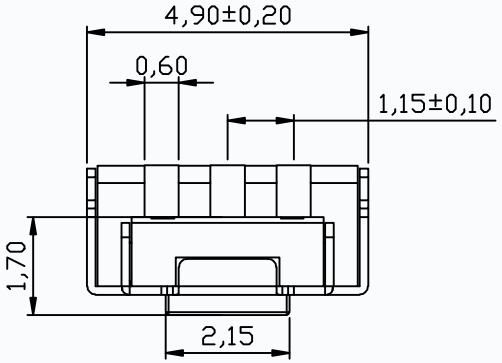

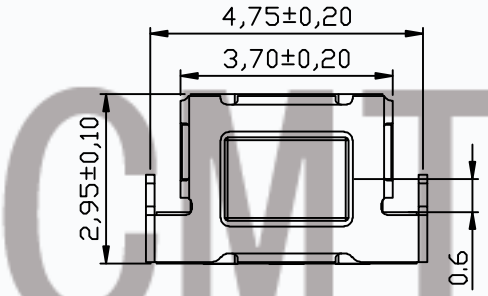

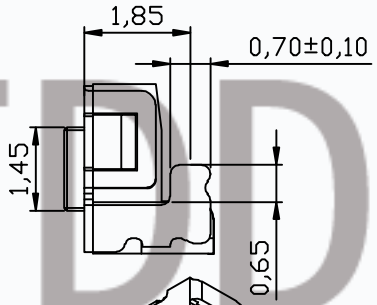

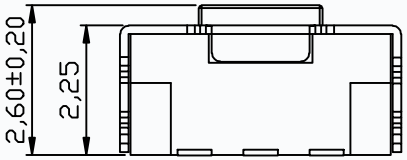

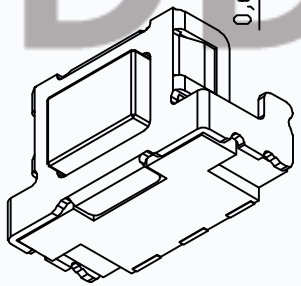

P.C.B MOUNTING PATTERN DIMENSION

the following soldering are recommended for reflow soldering

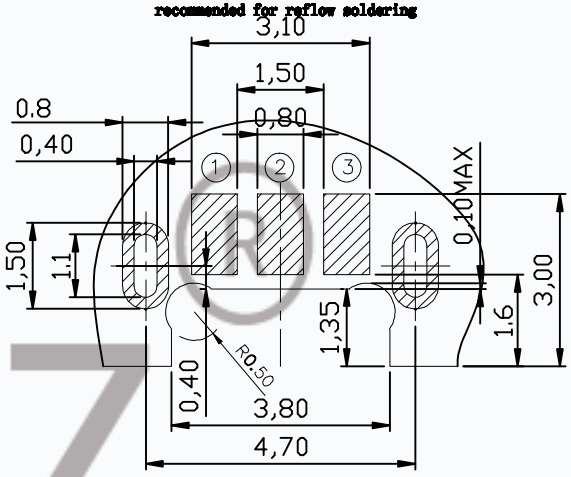

CIRCUIT DIAGRAM

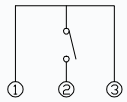

主要技术规格:

1. 额 定 值: 50mA DC12V
2. 接触电阻: ≤50mΩ
3. 操 作 力: 160±30gf
4. 行　　程: 0.20±0.1mm
5. 绝缘电阻: ≥100MΩ
6. 抗电强度: 250V 50HZ 1Min.
7. 寿　　命:100,000 Cycles

CMTDDZ ®

序号	零件名称	材料规格	数量	备注
6	防尘膜	PI	1	黄色
5	引脚、触点	磷铜	1	镀银
4	基座	LCP	1	耐温280℃（黑色）
3	簧片	不锈钢	2	覆银
2	盖板	磷铜	1	镀银
1	按钮	LCP	1	耐温280℃（黑色）

标记	处数	更改文件号	签 名	日 期
设 计		ERIC		2016.05.10
审 核		DAVID		2016.05.10
批 准		JEFF		2016.05.12

第一视角

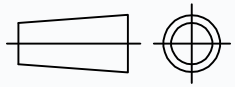

比 例		一般公差	
单 位	mm	>0.5~2	±0.10
		>2~5	±0.25
重 量		>5~10	±0.30
		角度	±0.5°

名称: 轻触开关

型号: T6-3048C-16-H

CMTDDZ 东莞市田都科技有限公司 Dongguan TianDu Technology Co. Ltd.